KARE DESIGN
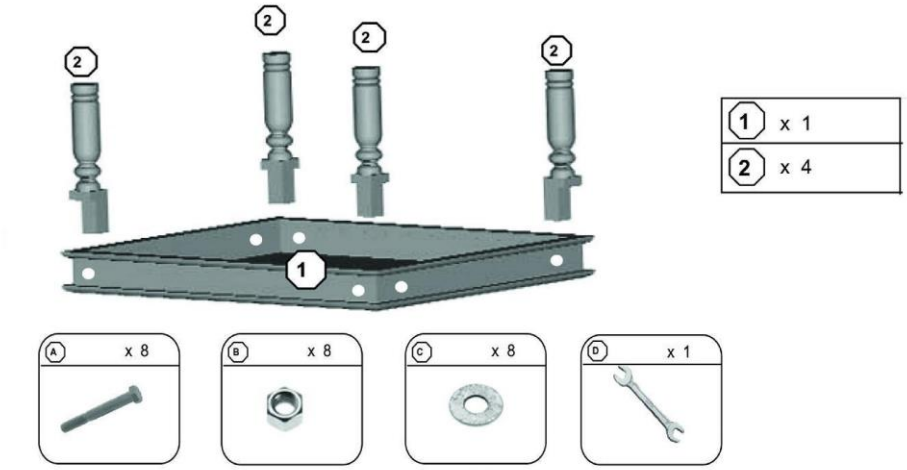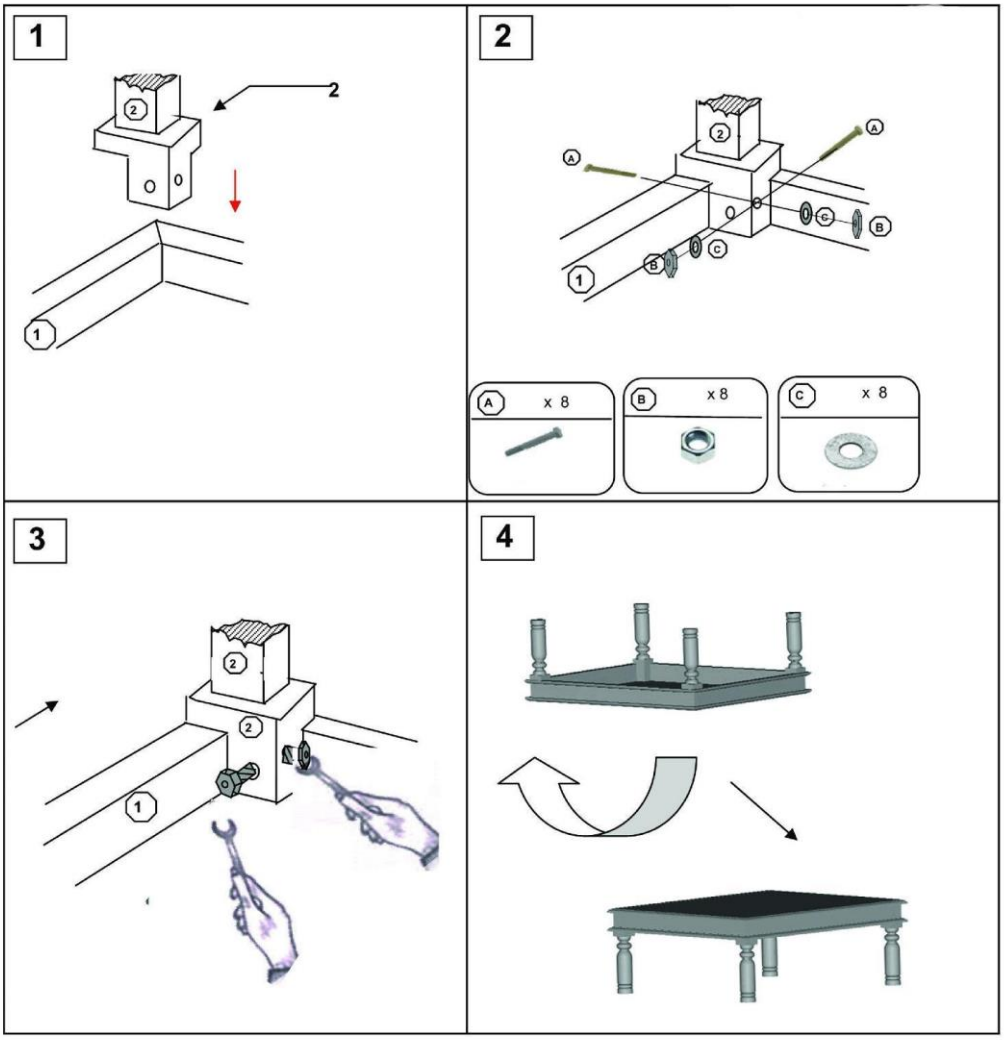
75155 Ibiza Life Tisch 160x80