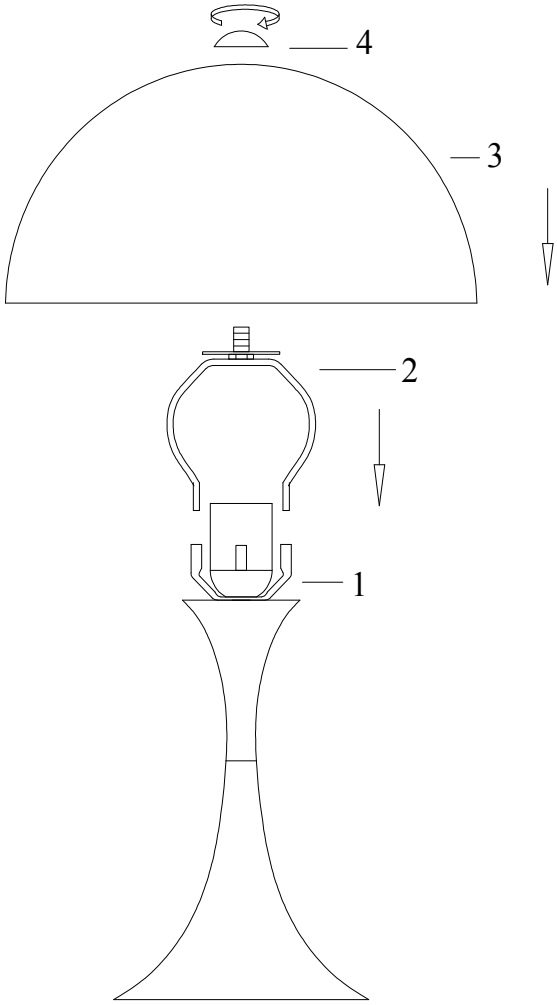

ASSEMBLY

1. Insert the harp (2) to the lamp body (1) then put the correct bulb onto the lampholder.
2. Assemble the shade (3) with the finial (4).

INSTRUCTION MANUAL

1. This product for in-door use only, not for out-door.
2. Before changing the light bulb. Switch off the lamp, Pull out the power plug and wait at least 1 minute for the lamp bulbs to cool down.
3. Keep the luminaries away from flammable materials! (0.5M)
4. This product can be only cleaned by dry material (such as cloth / cotton), and it cannot be washed directly.

Leuchtmittel: E27, max 60 Watt, Tropfenlampe D 45mm // bulb: E27, max 60 W, dropbulb diameter 45mm

Montage

1. Mettez le support (2) sur le socle (1) et mettez une ampoule appropriée (n'est pas incluse) sur la douille

2. Mettez l'abat-jour (3) sur le support (2) et fixez-le par visser le cache (4)

Mode d'emploi

1. Ce produit n'est conçu que pour l'intérieur, ne pas l'utiliser à l'extérieur s.v.p.
2. Avant d'échanger l'ampoule, veuillez éteindre la lampe, débrancher la fiche du circuit électrique et attendre quelques minutes jusqu' à l'ampoule s'est refroidie.
3. Eloignez la lampe des matériaux inflammables (0,5 mètres)
4. Ce produit peut être nettoyer seulement à sec (chiffon) et ne doit pas être mouillé

Montage

1. Stecken Sie Teil (2) auf den Leuchtenkörper (1) und drehen Sie die richtige Birne ein

2. Montieren Sie den Schirm (3) mit Schraube (4)

Gebrauchsanweisung

1. Dieses Produkt ist nur für den Innenbereich geeignet, **nicht** für den Außenbereich
2. Bevor Sie das Leuchtmittel wechseln, schalten Sie die Leuchte aus , ziehen Sie den Stecker und warten mindestens 1 min bis sich die Birne abgekühlt hat
3. Halten Sie einen Sicherheitsabstand zu leicht entflammbaren Materialien von mindestens 0,5 m
5. Dieses Produkt darf nur trocken gereinigt werden (z.B. Baumwolltuch) und ist nicht für feuchtes wischen geeignet

61975

Montage

1. Mettez le support (2) sur le socle (1) et mettez une ampoule appropriée (n'est pas incluse) sur la douille

2. Mettez l'abat-jour (3) sur le support (2) et fixez-le par visser le cache (4)

Mode d'emploi

Mode d'emploi

1. Ce produit n'est conçu que pour l'intérieur, ne pas l'utiliser à l'extérieur s.v.p.
2. Avant d'échanger l'ampoule, veuillez éteindre la lampe, débrancher la fiche du circuit électrique et attendre quelques minutes jusqu' à l'ampoule s'est refroidie.
3. Eloignez la lampe des matériaux inflammables (0,5 mètres)
4. Ce produit peut être nettoyer seulement à sec (chiffon) et ne doit pas être mouillé

Montage

1. Stecken Sie Teil (2) auf den Leuchtenkörper (1) und drehen Sie die richtige Birne ein

2. Montieren Sie den Schirm (3) mit Schraube (4)

Gebrauchsanweisung

1. Dieses Produkt ist nur für den Innenbereich geeignet, **nicht** für den Außenbereich
2. Bevor Sie das Leuchtmittel wechseln, schalten Sie die Leuchte aus , ziehen Sie den Stecker und warten mindestens 1 min bis sich die Birne abgekühlt hat
3. Halten Sie einen Sicherheitsabstand zu leicht entflammbaren Materialien von mindestens 0,5 m
5. Dieses Produkt darf nur trocken gereinigt werden (z.B. Baumwolltuch) und ist nicht für feuchtes wischen geeignet